elecard

VIDEO COMPRESSION GURU

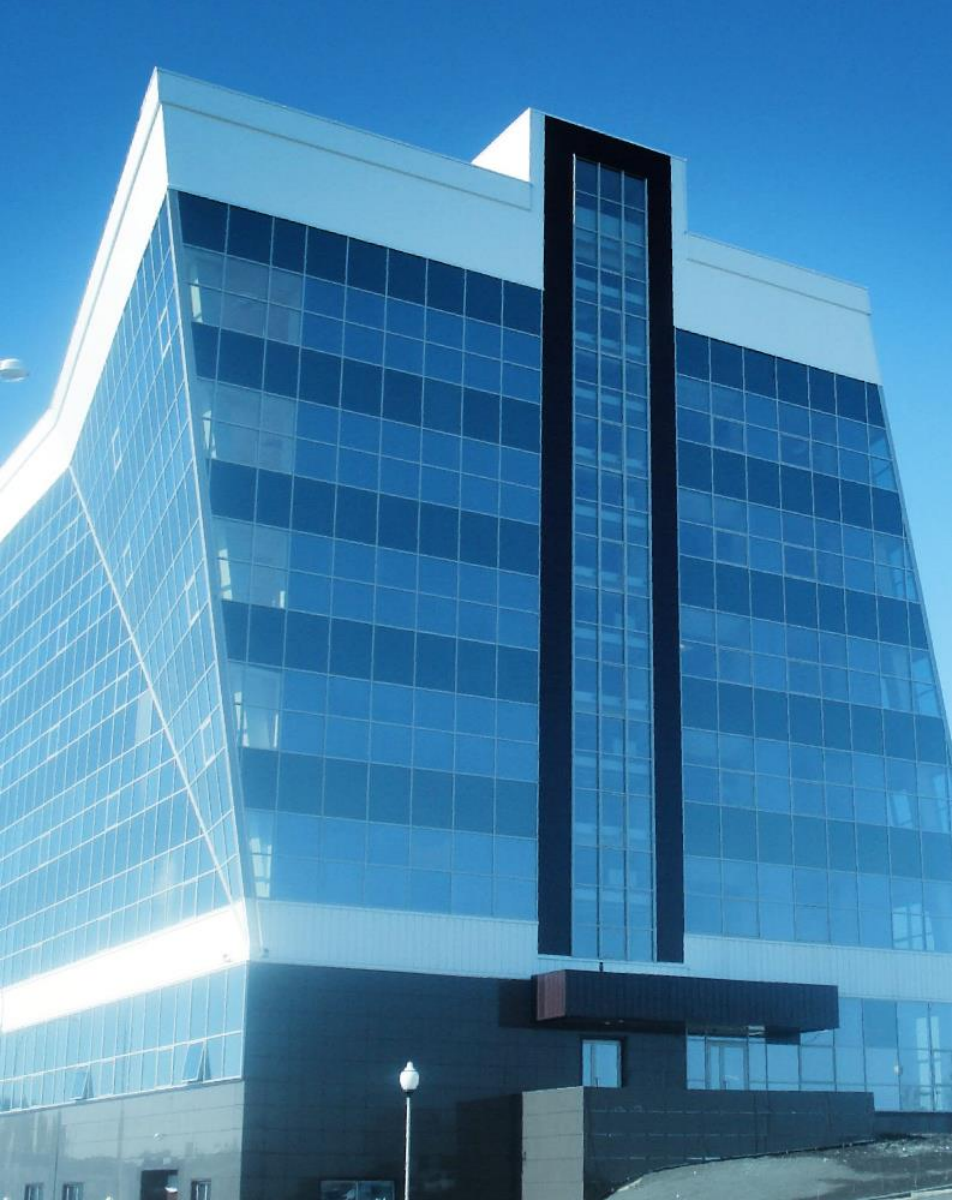

Elecard

- 33 года в сфере цифрового видео
- Более 160 сотрудников
- 3 представительства

Томск
Россия

Калининград
Россия

Milpitas CA,
США

История Elecard

- 33 года на рынке цифрового видео
- Ведущий производитель на рынке MPEG-2 кодеков
- 2003 – Выпуск первой версии декодера Elecard AVC/H.264 Decoder, признанной одной из лучших программ по качеству/производительности
- 2004 – Первое в мире вещание видео через спутник в формате H.264 /AVC совместно с корпорацией BBC (Великобритания) в Амстердаме
- 2006 – Elecard Devices выпускает программно-аппаратный комплекс для IPTV, включающий в том числе программный транскодер CodecWorks
- 2009 – Выпуск новейшего кодека AVC/H.264, который, по результатам сравнительного конкурсного анализа AVC/H.264 Video Codec Comparison, проводимого Московским государственным университетом, признается самым производительным и высококачественным кодеком
- 2011 – Открытие регионального офиса в г. Вунгтау, Вьетнам для расширения присутствия Elecard в странах Юго-Восточной Азии и поддержки существующих клиентов и партнеров
- 2015 – Разработка и запуск Elecard SenSay (Boro) - сервиса для высокоэффективного мониторинга качества транспортных потоков и детального анализа вещания MPEG TS
- 2019 - Elecard предоставила платформу CodecWorks для организации первой в России трансляции видео в формате 8К в рамках выставки CSTB 2019

Клиенты и партнеры Elecard

10 000 компаний

150 стран

20 млн пользователей

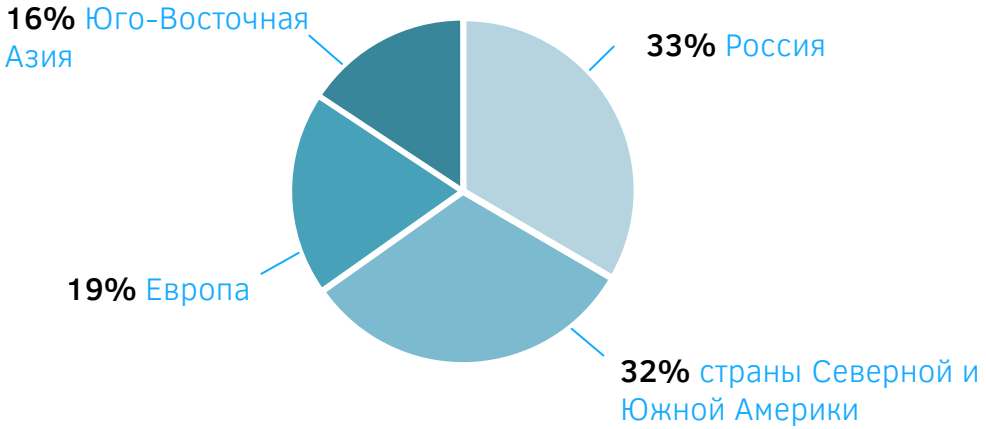

Линейка продуктов

SDKs и кодеки

SDK для разработки приложений на Windows, Linux, Mac, iOS, Android

Кодирование видео в режиме реального времени

Кодирование, транскодирование, мультиплексирование

Конвертация файлов

Автоматическая конвертация больших мультимедийных архивов

Мониторинг

Мониторинг качества видео в режиме реального времени

Анализ видео

Анализ закодированного MPEG-2, AVC, HEVC, VP9, AV1, VVC видео

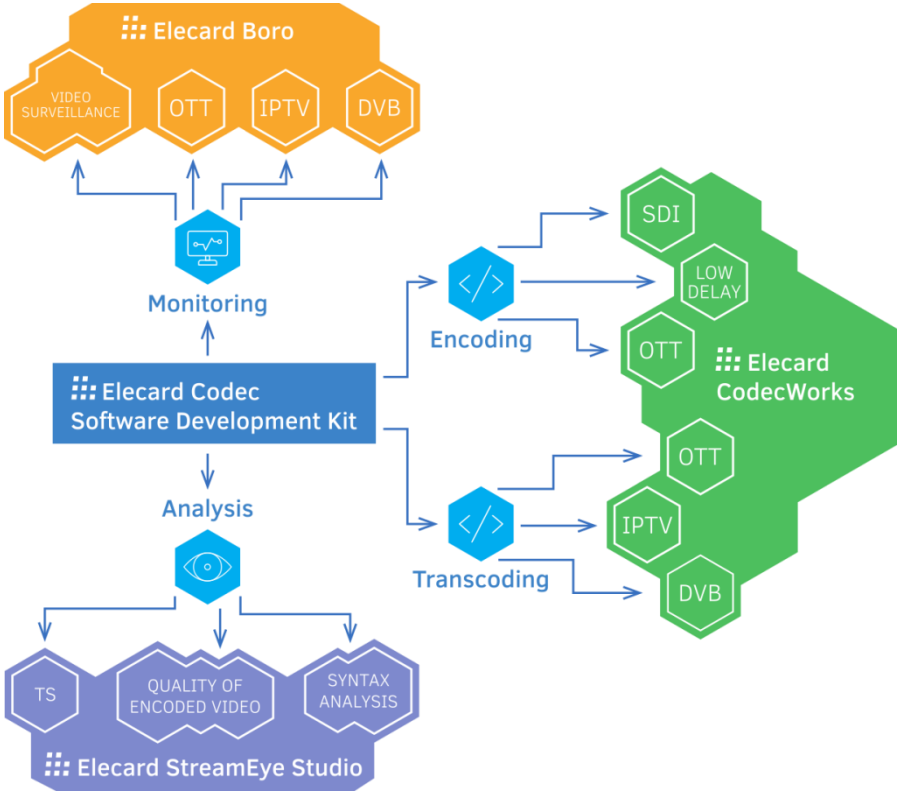

Структурная схема решения для IPTV

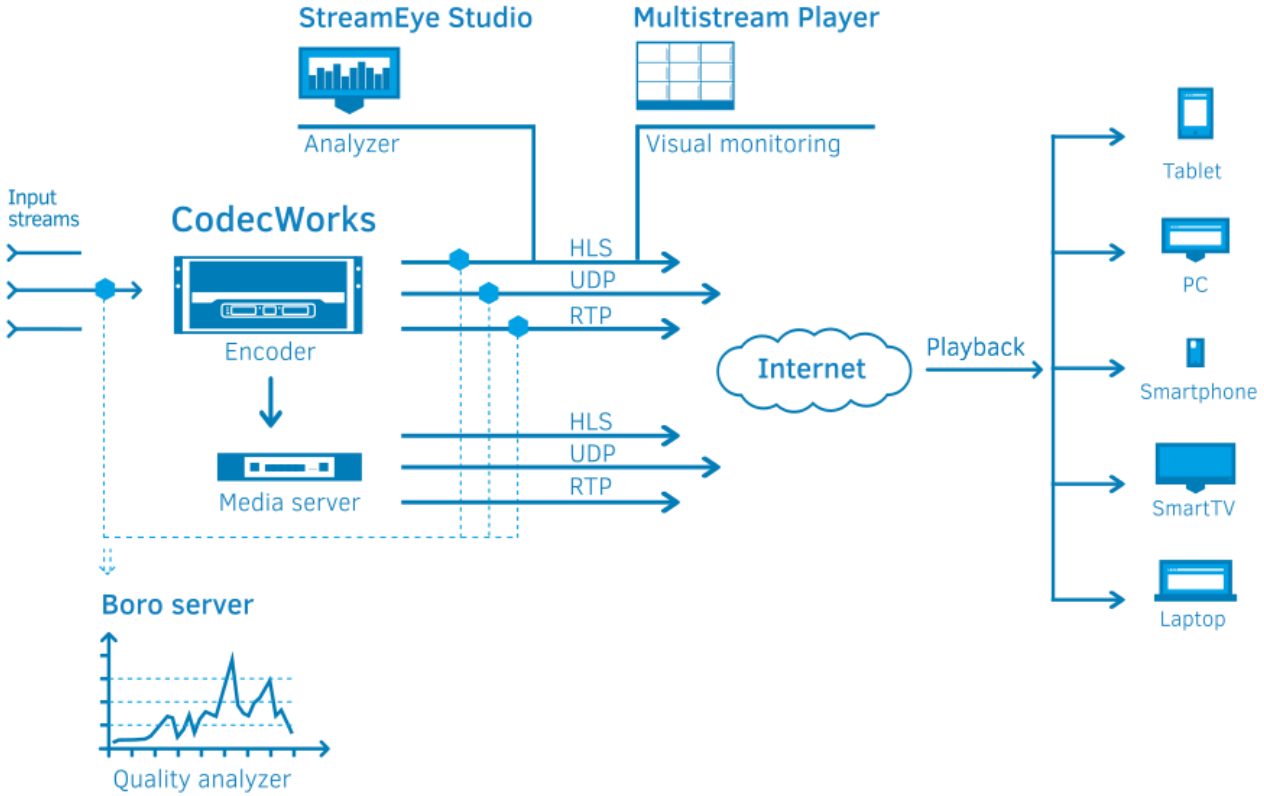

Основные сферы применения

Кодеки

- Вещание
- Военное дело
- Видеоконференции
- Безопасность и видеонаблюдение
- Авиакосмическая сфера
- Реклама и информация
- Спорт
- OTT и IPTV

Продукты для анализа видео

- Разработка кодеков
- Контроль качества
- Образование

Решения для IPTV

- Вещание
- Видеонаблюдение
- OTT и IPTV
- Безопасность
- Облачное кодирование
- Корпоративное телевидение

Проекты Elecard

FIFA World Cup 2018	Организация на стадионах технических видео трансляций футбольных матчей Чемпионата Мира 2018 в режиме реального времени с минимальной задержкой
Мегафон	Организация системы OTT вещания на региональных станциях в 30 регионах
Метро	Организация системы вещания в транспорте с целью трансляции ТВ, информирования пассажиров, показа рекламного контента и видеонаблюдения
AlmaTV	Внедрение в регионах системы приема со спутника потоков в формате HEVC/H.265, высокоплотное кодирование и передача на устройства пользователей контента в форматах MPEG-2 и MPEG-4
ReadyTV	Организация первого сервиса DVB-C и DVB-T2 цифрового вещания на Ямайке. Кодирование максимального количества каналов в хорошем качестве с учетом пропускной способности сети
Balticom	Организация системы транскодирования телеканалов на головной станции и системы мониторинга телеканалов на входе головной станции и после транскодирования

elecard

VIDEO COMPRESSION GURU

+7 (3822) 488-585*2050

www.elecard.com

sales@elecard.com